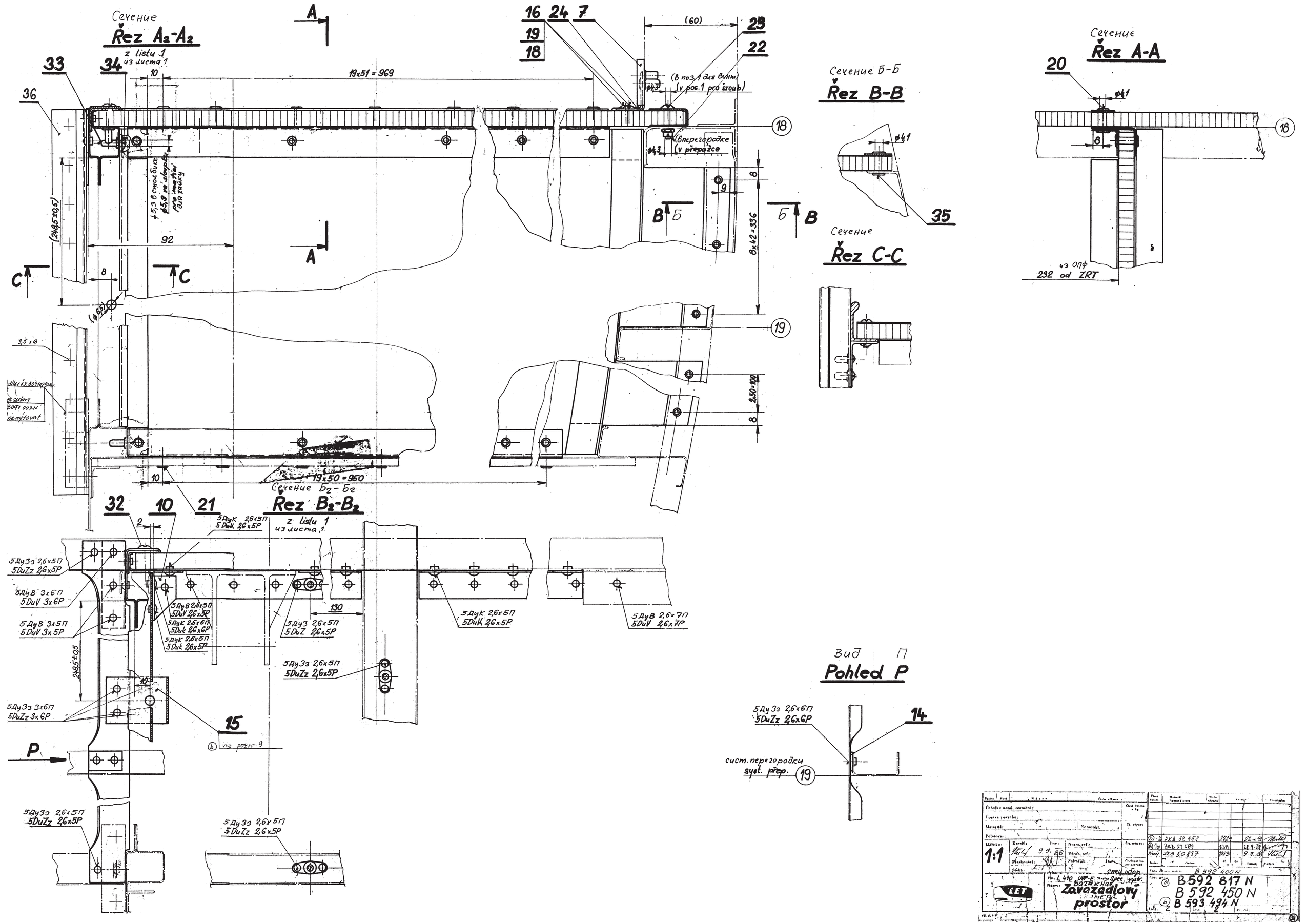
Сечение
Řez A₂-A₂
z listu 1
из листа 1
Сечение
Řez A-A
Сечение Б-Б
Řez B-B
Сечение
Řez C-C
Сечение Б₂-Б₂
Řez B₂-B₂
z listu 1
из листа 1
Вид П
Pohled P
19x51 = 969
19x50 = 950
8x42 = 336
(60)
(В поз.1 для винт.)
(v pos.1 pro šroub)
(в перегородке
v přepážce
из ОПФ
232 od ZRT
viz pozn. 9
сист. перегородки
syst. přep.
5ДуЗз 2,6x5П
5DuZz 2,6x5P
5ДуВ 3x6П
5DuV 3x6P
5ДуВ 3x5П
5DuV 3x5P
5ДуВ 2,6x5П
5DuV 2,6x5P
5ДуК 2,6x6П
5DuK 2,6x6P
5ДуК 2,6x5П
5DuK 2,6x5P
5ДуЗз 3x6П
5DuZz 3x6P
5ДуЗз 2,6x6П
5DuZz 2,6x6P
5ДуВ 2,6x7П
5DuV 2,6x7P
Materiál:
Nemerkl.
Měřítko:
1:1
Kreslil:
Normř. ref.:
Schválil:
Název:
Závazadlový
prostor
B 592 400 N
B 592 817 N
B 592 450 N
B 593 494 N